

STRATTOS

РУКОВОДСТВО ПО ЭКСПЛУАТАЦИИ И РЕМОНТУ ГАЗОВОГО ПРОТОЧНОГО ВОДОНАГРЕВАТЕЛЯ С РОЗЖИГОМ ОТ БАТАРЕЕК С ЕСТЕСТВЕННЫМ ОТВОДОМ ПРОДУКТОВ СГОРАНИЯ

Eco 20

ОГЛАВЛЕНИЕ

Общая информация 3
- Важные предписания 3
- Технические данные 5
- Основные части модели Eco 20 6

Пользование водонагревателем 7
- Включение водонагревателя 7
- Регулировка температуры и расхода воды 8
- Выключение водонагревателя 9
- Замена элементов питания 9
- Предохранение от замерзания 10
- Действия при возникновении аварийной ситуации 10
- Осмотр и уход за водонагревателем 10
- Текущий ремонт 11

Монтаж 11
- Основные нормы 11
- Безопасные расстояния 12
- Важные предписания 12
- Отвод продуктов сгорания 13
- Перечень работ, проводимых при вводе водонагревателя в эксплуатацию .. 13

УХОД 14
- Периодический контроль функций водонагревателя 14
- Демонтаж предохранителя обратной тяги 15
- Демонтаж аварийного термостата 15
- Демонтаж теплообменника 15
- Уход за теплообменником 15
- Уход за запальной горелкой 16
- Демонтаж основной горелки 16
- Демонтаж сопел основной горелки 16
- Уход за основной горелкой 16
- Уход за цепью термодатчика 16
- Уход за водно-газовой арматурой 16

Регулировка 17

Комплектность поставки 17

Гарантийные обязательства 17

Возможные неисправности аппарата и методы их устранения 19

Гарантийный талон 20

Уважаемый покупатель

Вы стали обладателем газового проточного водонагревателя STRATTOS, который предназначен для нагрева хозяйственной воды в домашних условиях и на предприятиях.

В водонагревателях данного типа установленная температура воды автоматически поддерживается на данном уровне, независимо от количества (объема) отбираемой воды.

При обслуживании водонагревателя необходимо соблюдать определенные правила, поэтому в Ваших интересах внимательно ознакомиться с данной инструкцией и действовать согласно всех приведенных предписаний.

Верим, что наше изделие будет надежно и долго служить.

ОБЩАЯ ИНФОРМАЦИЯ

Важные предписания

Перед установкой прибора проверьте данные, указанные на информационной панели (страна назначения, класс и категория прибора, вид топлива и его присоединительное избыточное давление). Данные должны соответствовать условиям сети.

Установку прибора и также возможную настройку водонагревателя на другой вид топлива может выполнить только уполномоченная организация. Присоединение к дымоходу необходимо согласовать с компетентным строительным учреждением.

Перед введением водонагревателя в эксплуатацию необходимо проверить линию отвода продуктов сгорания.

Введение водонагревателя в эксплуатацию может выполнить только организация, уполномоченная производителем. Обязательства погарантийному и послегарантийному обслуживанию возлагаются на продавца или на рекомендуемую уполномоченную сервисную организацию, отметка которой должна быть в Гарантийном талоне на последней странице. Список уполномоченных сервисных организаций должен быть предоставлен заказчику при покупке прибора. Без отметки уполномоченной сервисной организации о вводе водонагревателя в эксплуатацию гарантия на данное изделие не распространяется.

При вводе водонагревателя в эксплуатацию специалист уполномоченной сервисной организации обязан выполнить следующее: проконтролировать выполнение монтажа и подключение водонагревателя, проконтролировать герметичность соединений, выполнить необходимую регулировку, ознакомить Пользователя с правилами обслуживания водонагревателя и ухода за ним, напомнить о необходимости соблюдения безопасного расстояния от прибора до горючих стен.

Водонагреватель может быть подключен только на тот вид и то давление газа, которые указаны на заводском типовом щитке.

Обслуживать водонагреватель при его эксплуатации могут только взрослые люди, основательно ознакомленные с требованиями и правилами эксплуатации,

изложенными в данной "Инструкции ...". При эксплуатации и обслуживании водонагревателя не допустимы какие-либо иные манипуляции, не отвечающие требованиям данной "Инструкции ... ". Изготовитель не несет ответственность за неисправности, возникшие вследствие неправильного обращения с прибором.

На самом водонагревателе и на расстоянии менее 100 мм от него не должны находится предметы из горючих материалов.

При эксплуатации водонагревателя Пользователь должен время от времени проводить контроль его работы.

Установленный и смонтированный водонагреватель нельзя перемещать на новое место.

Для безопасной и долговременной работы водонагревателя рекомендуем один раз в год обращаться в уполномоченную сервисную организацию с просьбой о проведении периодического контроля функций водонагревателя и его технического обслуживания.

Пользователь не имеет право вмешиваться в опломбированные части водонагревателя.

Предупреждаем об опасности возникновения ожогов принепосредственном контакте с отверстием водонагревателя и его окружением при эксплуатации прибора.

Водонагреватель нельзя устанавливать в помещениях, в которых может возникать разрежение от вентиляционных устройств. Разрежение может нарушить процесс отвода продуктов сгорания водонагревателя.

Технические данные водонагревателя Eco 20

Характеристика	Eco 20
Тип камеры сгорания	Открытая
Система дымоудаления	Естественная тяга
Номинальная тепловая мощность, кВт	20
Номинальная полезная мощность, кВт	16,8
Минимальная тепловая мощность, кВт	6,0
КПД, % не менее	84
Вид газа	Природный G20/ Сжиженный G30
Семейство;группа газа	2-е; H 3-е; B/P
Номинальное давление газа, кПа: природного (G20, 2-е семейство, группа H)	1,3-2
Номинальное давление газа, кПа: сжиженного (G30, 3-е семейство, группа B/P)	2,9
Номинальный расход газа: природного, м3/ч	2,05
Номинальный расход газа: сжиженного, кг/ч	1,56
Минимальный расход воды для розжига, л/мин	2,5
Максимально допустимое давление воды P**, бар (кПа)	10(1000)
Минимальное давление воды, МПа	0,025
Производительность при нагреве на ΔT=25 °C, л/мин	10
Требуемое разрежение в дымоходе, Па	2
Требуемое разрежение в дымоходе, Па, не менее	30
Температура продуктов сгорания*, °C	150
Минимальное допустимое давление газа на входе при работе водонагревателя, кПа	0,9
Теплообменник	Медный
Тип розжига	Автоматический электронный
Модуляция пламени	Нет
Корпус, облицовка (цвет / материал)	Белый/металл
Дисплей(тип)	Да
Диаметр сопел горелки, мм: природ. газ 1,3 кПа (130 мм вод. ст.) сжиж. газ, 2,9 кПа (300 мм вод. ст.)	 1,25 0,69
Диаметр патрубка дымохода, мм	110
Тип, количество и напряжение элементов питания, В	LR20, 2 шт.
Габаритные размеры изделия, Высота / Ширина / Глубина, мм	590x340x130
Размеры упаковки (В х Ш х Г), мм	705x385x190
Вес НЕТТО / БРУТТО, кг	6,9/8,2

Основные части водонагревателя 10В/12В

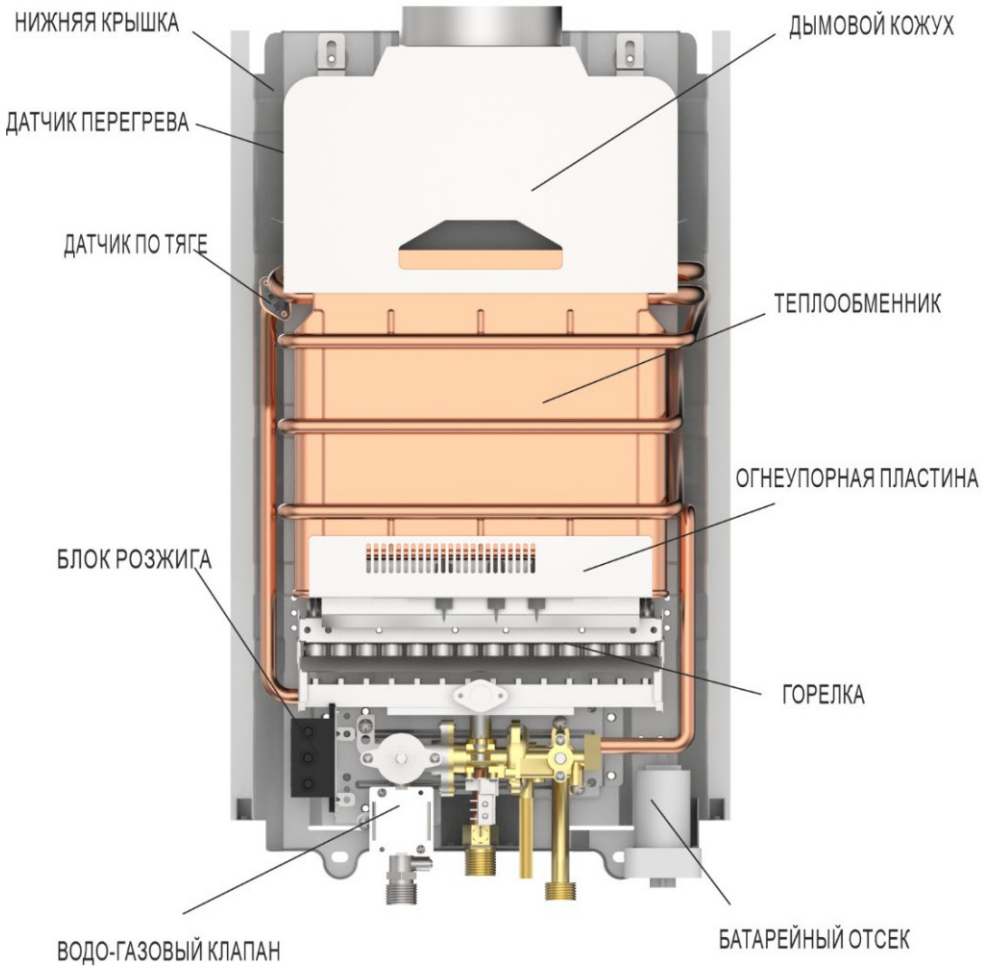

Основной функциональной частью водонагревателя является узел, состоящий из совмещенной компактной универсальной водно-газовой арматуры, газовых основной и запальной горелок. Над основной горелкой расположен теплообменник, обеспечивающий передачу тепла от продуктов сгорания в протекающую воду.

- Теплообменник оснащен аварийным термостатом, защищающим водонагреватель и его окружение от повышения температуры выше установленной. Отвод продуктов сгорания выполняется через дымоход посредством выпрямителя тяги, обеспечивающим защиту от возможной утечки продуктов сгорания в помещение.

- Водно-газовая арматура решена как компактный узел, снабженный регулятором давления газа. Вода, протекающая через водную часть водно-газовой арматуры, вызовет открытие главного газового вентиля и, тем самым,

освободит проход газа до основной горелки. Газ моментально загорится от запальной горелки. Таким образом водонагреватель начинает работать.

- Горелка снабжена термоэлектрическим предохранительным устройством, интегрированным с компактной водно-газовой арматурой.
- Главный газовый вентиль является частью водно- газовой арматуры и управляется непосредственно водной арматурой в зависимости от установленного Потребителем протока воды при отборе. Данная функция обеспечивает неизменность температуры воды на выходе в полном диапазоне протока воды в соответствии с таблицей раздела Технические данные. После окончания отбора ГВС основной газовый вентиль закрывается, основная горелка гаснет и водонагреватель с горящей запальной горелкой готов к дальнейшему использованию.

ПОЛЬЗОВАНИЕ ВОДОНАГРЕВАТЕЛЕМ

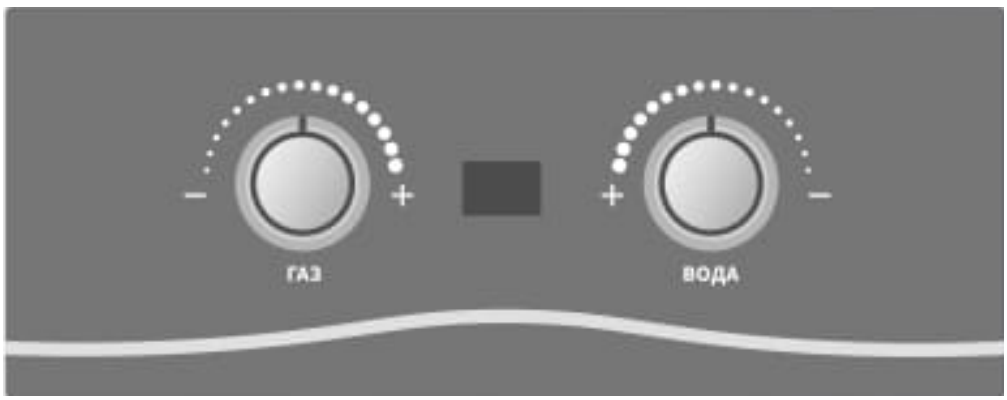

Включение водонагревателя

Для включения водонагревателя необходимо выполнить следующие действия:

- установить элементы питания в батарейный отсек (если не были установлены ранее);
- открыть запорный кран на газопроводе перед аппаратом (если закрыт);
- открыть запорный кран на линии подачи холодной воды (если закрыт);
- повернуть ручки управления в положениях минимального расхода воды и газа;
- открыть кран горячей воды и обеспечить расход воды не менее 2,5 л/мин.;
- убедиться, что после начала искровых разрядов произошел розжиг горелки.

Внимание! При визуальной проверке розжига и работы горелки не следует слишком близко приближать глаза к смотровому окну.

Важно! При первом пуске водонагревателя, а также при длительном простое в работе, розжиг водонагревателя произойдет только после удаления воздуха, попавшего в газопроводящую линию. В случае неудачного розжига, необходимо несколько раз открыть и закрыть кран горячей воды до полного удаления воздуха и успешного розжига горелки.

Регулирование температуры и расхода воды

Для регулирования температуры и расхода воды используются регуляторы на передней панели.

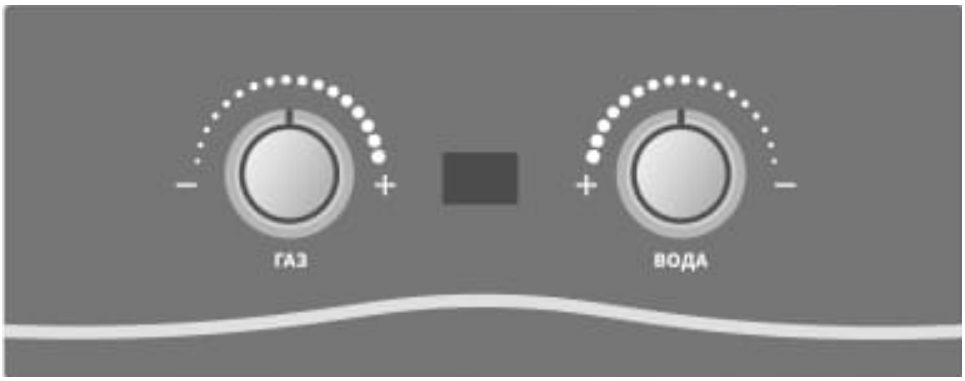

Внимание!

- при малом расходе воды, протекающей через работающий водонагреватель, поворот ручки регулировки расхода воды на максимальный проток может привести к уменьшению пламени горелки либо отключению водонагревателя.

- при уменьшении расхода горячей воды краном в точке водоразбор, а также при падении входного давления также возможно отключение водонагревателя

- температура нагрева воды ограничена теплопроизводительностью водонагревателя и при большом ее расходе, особенно, в зимний период, вода на выходе может иметь недостаточную температуру даже при максимальном расходе газа. В данном случае необходимо уменьшить проток воды через водонагреватель.

- при малом расходе и заданном максимальном расходе газа возможен перегрев воды и отключение водонагревателя автоматической системой безопасности. В данном случае необходимо уменьшить подачу газа и увеличить проток воды регуляторами на панели управления, после чего повторно открыть кран горячей воды.

- во избежание перегрева воды, а также повышенного образования накипи в теплообменнике, не допускается разбавление горячей воды путем добавления холодной, так как это приведет к снижению протока воды через водонагреватель и автоматическому повышению ее температуры на выходе, перегреву теплообменника и появлению шума при работе водонагревателя.

Выключение водонагревателя

По окончании пользования аппаратом на продолжительный период (ночь, отсутствие пользователей и т.п.) необходимо выполнить следующие действия:

- закрыть краны горячей воды на точках водоразбора;
- закрыть запорный газовый кран на газоподводящей магистрали перед водонагревателем;
- закрыть запорный кран на водоподводящей магистрали перед водонагревателем.

При условии регулярного использования водонагревателя и присутствии пользователей,

достаточно закрытия кранов горячей воды на точках водоразбора и контроля отключения горелки.

ВНИМАНИЕ! Если после прекращения протока воды через аппарат горелка не отключилась, необходимо сразу же перекрыть подачу газа с помощью газового запорного крана, установленного перед аппаратом. Затем необходимо вызвать специализированную сервисную организацию для ремонта водонагревателя.

Замена элементов питания

Перед началом первичной эксплуатации водонагревателя, либо разряде элементов питания, необходимо установить новые элементы питания (2 шт.) типа LR20, либо типоразмера D с отметкой «alkaline» («щелочная») на корпусе, в батарейный отсек с обязательным соблюдением указанной полярности, указанной на внутренней стороне крышки отсека.

Признаками разряда элементов питания является ослабление или отсутствие искрового разряда при открытии крана горячей воды, отсутствие устойчивого розжига горелки при многократном включении водонагревателя в течение непродолжительного периода.

Доступ к батарейному отсеку возможен с нижней стороны водонагревателя путём открытия его крышки, снабжённой поворотным фиксирующим механизмом: фиксатор должен быть повернут в положение «OPEN» . Для извлечения батарей необходимо аккуратно сдвинуть их в противоположную сторону от удерживающих прижимов и потянуть вниз. После замены батарей поворотный фиксатор крышки батарейного отсека должен быть повёрнут в положение «CLOSE».

ВАЖНО! Не рекомендуется использовать марганцево-цинковые, либо иные элементы питания, не обеспечивающие достаточной силы тока на протяжении работы водонагревателя, а также комбинировать элементы питания различных типов и производителей.

Предохранение от замерзания

Если водонагреватель продолжительное время не эксплуатируется и есть вероятность замерзания воды в его гидроарматуре, её необходимо удалить, выполнив следующие действия:

- закрыть запорные краны подачи воды и газа на входе в водонагреватель;
- открыть кран горячей воды на одной из точек водоразбора;
- ручку регулятора расхода воды на передней панели водонагревателя повернуть в положение максимального протока воды;
- вывернуть дренажный клапан в нижней части водяного узла, предварительно подготовив под ним емкость для сбора вытекающей воды;
- после прекращения вытекания воды, завернуть дренажный клапан до упора;
- закрыть кран горячей воды на точке водоразбора.

Действия при возникновении аварийной ситуации

При возникновении любой аварийной ситуации, связанной с утечкой газа или воды во время работы аппарата, необходимо:

- закрыть запорный газовый кран на газоподводящей магистрали перед водонагревателем;
- закрыть запорный кран на водоподводящей магистрали перед водонагревателем;
- удалить элементы питания из батарейного отсека;
- проветрить помещение, в котором установлен водонагреватель;
- вызвать представителя специализированной сервисной организации для ремонта водонагревателя.

Осмотр и уход за водонагревателем

Для обеспечения безопасной работы водонагревателя, перед началом эксплуатации необходимо:

- убедиться в отсутствии вблизи аппарата легковоспламеняющихся материалов или жидкостей;
- убедиться в отсутствии запаха газа в помещении, где установлен водонагреватель;

Во время эксплуатации водонагревателя, после розжига горелки проверить её работу: пламя должно быть ровным, иметь голубой цвет, и не иметь дергающихся желтых коптящих краев, что указывает на засорение каналов секций горелки.

ВНИМАНИЕ! Засорение внутренних каналов секций горелки вызывает неполное сгорание газа, что приводит к повышенному образованию окиси углерода (CO) и может вызвать отравление угарным газом, а также отложению сажи на ребрах теплообменника, ухудшению теплопередачи и преждевременному его выходу из строя.

ВАЖНО! Выход из строя теплообменника в результате отложения сажи, накипи, а также электрохимической коррозии под воздействием постоянных или периодически возникающих внешних электрических потенциалов («блуждающие токи»), не подпадает под условия гарантийных обязательств компании-производителя.

Текущий ремонт

Правильный и квалифицированный ремонт и своевременная профилактика сохранят водонагреватель в хорошем рабочем состоянии и продлят срок его службы. Уход за водонагревателем требует специальной подготовки и знаний прибора. Рекомендуем, чтобы ремонт и техническое обслуживание водонагревателя выполнялись только квалифицированными специалистами уполномоченной сервисной организации.

Непрофессиональные действия могут быть причиной поломок, на устранение которых потребуются большие финансовые затраты. Техническое обслуживание водонагревателя должно проводиться один раз в год.

Вы сами можете выполнять следующий уход за водонагревателем:

- Вымыть внешнюю поверхность кожуха водонагревателя, используя мягкую тряпку, намоченную в воде с добавлением моющих средств, которые не повредят его лакированную поверхность.

МОНТАЖ

Нижеследующая часть инструкции предназначена для специалистов, уполномоченных выполнять введение в эксплуатацию газовых проточных водонагревателей, их наладку и уход за ними.

Установку водонагревателя может произвести только специализированная фирма, имеющая разрешение на данную деятельность.

Основные нормы

Изготовляемые водонагреватели соответствуют нормам: ГОСТ 19910, СТБ-МЭК 60335-1.

Безопасные расстояния

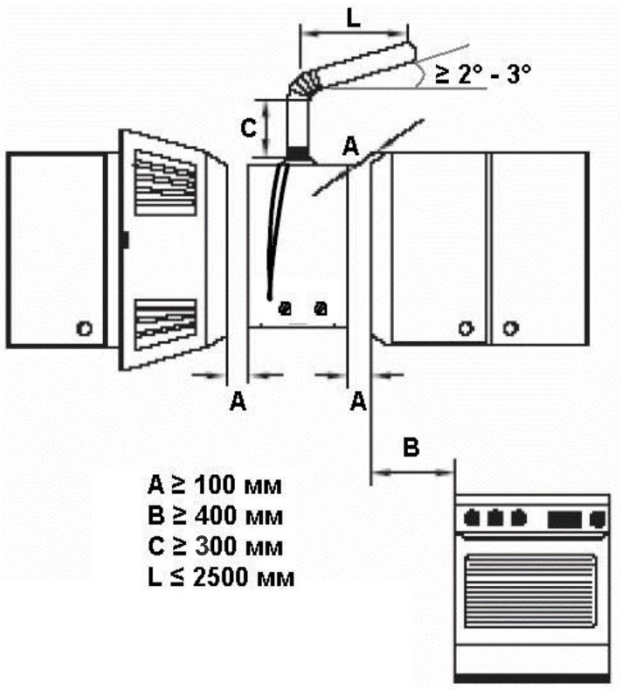

Важные предписания

При опасности возникновения горючих газов, горючего пара, пожара или взрыва (например, в течение клейки линолеума, ПВХ и ТД.) необходимо водонагреватель вовремя вывести из эксплуатации.

Прибор нельзя устанавливать в помещениях с

- Объемом свободного пространства менее 8 м^2 без учета объема мебели.
- Воздух на горение должен подводится мин. 21 м^3/час согласно TPG 704 01.
- Требуемый объем воздуха на горение 20 м^3/час.
- Водонагреватель должен иметь достаточный подвод воздуха, который ни в коем случае не должен быть ограничен, особенно при установке водонагревателя в ванной комнате.
- Водонагреватель должен быть прочно укреплен на стене. Под него должна быть подложена прокладка из негорючего материала, размеры сторон которой на 100 мм больше, чем размеры сторон задней стены водонагревателя.
- При установке водонагревателя на природный газ необходимо учитывать предписания TPG 704 01. При установке водонагревателя на пропан-бутан или в случае использования пропан-бутановых баллонов необходимо руководствоваться предписаниями газовой службы.
- Запорные краны подвода воды и газа должны быть легко доступны.
- Максимальное избыточное давление воды, на которое сконструирован водонагреватель 1О бар. Избыточное давление воды не должно превысить данную величину.
- На водопроводной линии, между водонагревателем и запорным вентилем, рекомендуем установить предохранительный вентиль с максимальным давлением до 1О бар в соответствии с существующими установочными размерами.

- Трубы для отвода продуктов сгорания должны быть изготовлены из антикоррозионного материала, стойкого к воздействию продуктов сгорания.

- Входная вода не должна превысить температуру 35°C.

- При использовании рычажного смесителя фирма STRATTOS рекомендует установить в трубопровод амортизатор гидравлических ударов.

- На входе воды в водонагреватель должен быть установлен фильтр.

Отвод продуктов сгорания

Все газовые проточные водонагреватели должны иметь герметичное соединение с соответствующего диаметра трубами отвода дымовых газов.

Дымоход должен:

- проходить вертикально (с малым количеством или с полным отсутствием горизонтальных участков); быть теплоизолированным;

- иметь выходное отверстие выше самой высокой точки крыши.

Для подключения к дымоходу можно использовать гибкую или жесткую трубу. Принадлежность для отвода дымовых газов должна быть вставлена в патрубок защитного коллектора дымовых газов. Наружный диаметр принадлежности для отвода дымовых газов должен быть немного меньше размера патрубка защитного коллектора дымовых газов.

На выходном отверстии дымохода должен быть установлен козырек, защищающий от ветра/дождя.

Перед монтажом получить разрешение от предприятия по газоснабжению и от ведомства по очистке и проверке состояния дымоходов.

Если эти условия невыполнимы, следует выбрать другое место монтажа.

Перечень работ, проводимых при вводе водонагревателя в эксплуатацию

- Инструктаж Заказчика, сдача прибора, подтверждение о вводе в эксплуатацию в гарантийном талоне.

- Контроль комплектности сопроводительных документов:

  - инструкция по монтажу, эксплуатации и обслуживанию,

  - гарантийный талон с заполнением даты продажи, с записью о проведении монтажа прибора уполномоченной сервисной организацией,

  - контроль соответствия производственного номера, подтверждение о ревизии дымохода.

- Контроль правильности размещения прибора соблюдение расстояния от горючих веществ.

- Контроль присоединения к газопроводу

- Герметичность крана, резьбовых и других соединений.

- Доступность запорного крана.

- Контроль присоединения к водопроводу:

  - давление воды перед входом в водонагреватель. при закрытом и открытом протоке воды,

- контроль герметичности соединений.
- Контроль устройства отвода продуктов сгорания:
- правильность подгонки труб отвода продуктов сгорания,
- Контроль функции предохранителя обратной тяги.
- Контроль регулировки прибора:
- Температура воды на выходе при минимальном и максимальном протоке воды,
- объём воды при минимальном и максимальном протоке воды.

Контроль:

- функций термоэлектрического предохранителя. времени срабатывания, мощности, зажигания запальной горелки,
- зажигания основной горелки.
- демонстрация функций проточного водонагревателя:
- регулировка объёма воды.
- регулировка количества газа. зажигание запальной горелки,
- отключение водонагревателя

УХОД

Регулярный уход за водонагревателем помогает избежать возможных дефектов. Рекомендуется выполнять квалифицированный уход за прибором минимально 1 раз в год. Квалифицированное техническое обслуживание состоит из операций текущего ухода и ремонта и операций, выполняемых на основных функциональных узлах водонагревателя. Перед каждой операцией необходимо вывести прибор из эксплуатации.

Периодический контроль функций водонагревателя

При проведении ежегодной ревизии водонагревателя должен выполняться периодический контроль следующих его функций:

- Контроль функции термоэлектрического предохранителя пламени (время срабатывания).
- Контроль медленного зажигания основной горелки.
- Контроль пламени основной горелки необходимости очистить пластины и сопла.
- Контроль, в случае необходимости регулировка номинальной мощности водонагревателя.
- Контроль закрытия вентиля газовой арматуры и погасания горелки при закрытии протока воды.
- Контроль герметичности газовых соединений.
- Очистка сетки (фильтра) на входе воды перед водной арматурой.
- Очистка чувствительного элемента термодатчика, подтянуть термодатчик, очистить соединения в термоэлектрической цепи.
- Контроль теплообменника, при необходимости очистить теплообменник.
- Контроль функций предохранителя обратной тяги (закрыть отвод продуктов сгорания, через 2 минуты отключение водонагревателя, через 1О минут - запуск).

Демонтаж предохранителя обратной тяги

Предохранитель обратной тяги выведет водонагреватель из эксплуатации на основании повышения температуры в его окружении. Температура повышается под воздействием продуктов сгорания, уходящих вне дымового канала водонагревателя. Температура срабатывания предохранителя - 85°С.

Демонтаж:

- Отсоединить провода от предохранителя обратной тяги
- Вывинтить два винта, которыми предохранитель крепится к держателю на выпрямителе тяги. Предохранитель снять.
- Монтаж оригинального предохранителя выполняется путем его привинчивания в надлежащие отверстия выпрямителя тяги.

Демонтаж аварийного термостата

Аварийный термостат обеспечит выведение водонагревателя из эксплуатации, как только температура воды в теплообменнике превысит 77°С

Демонтаж:

- Отсоединить провода от аварийного термостата
- Вывинтить два винта, которыми аварийный термостат крепится в месте выхода из теплообменника.
- Монтаж оригинального аварийного термостата выполняется его привинчиванием в надлежащие отверстия на выходном трубопроводе теплег обменника.

Демонтаж теплообменника

- Слить воду из водонагревателя.
- Демонтировать аварийный термостат с теплообменника.
- Открутить входной и выходной шланги
- Окрутить 2 винта крепления теплообменник к задней стенке водонагревателя.
- Открутить 4 винта крепления теплообменник к выпрямителю тяги.
- Вытащить теплообменник из водонагревателя по направлению к себе.
- Монтаж выполнить в обратном порядке.

Уход за теплообменником

Уход за теплообменником заключается в устранении осадка с внешней и внутренней поверхностей.

Осадок на внешней поверхности образует сажа, которая возникает при неполном сгорании газа в камере сгорания и пыль в помещении.

Осадок на внутренней поверхности накипь, образуется при нагреве воды с меньшим или большим содержанием карбоната кальция, который способствует зарастанию теплообменника и ухудшает отвод тепла. Недостаточный нагрев воды или слишком маленький проток воды через нагреватель указывают на то, что теплообменник необходимо очистить от накипи.

Устранение осадка с внешней поверхности

- Промывка напором воды между пластинами
- При сильном загрязнении поверхности весь теплообменник нужно опустить в горячий раствор мыла или иного синтетического поверхностно- активного моющего средства

- Подержать теплообменник в растворе 10-15 минут и промыть сильной струёй воды

- При необходимости весь процесс повторить

Устранение осадка с внутренней поверхности

На внутренней поверхности образуются минеральные отложения, которые удаляются 7% раствором фосфорной кислоты в течение 2 часов. Раствор заливается в трубки теплообменника и оставляется воздействовать так долго, пока не перестанут выделяться пузыри. После этого раствор выливается и трубки теплообменника тщательно промываются водой.

<u>*При работе с моющими средствами и кислотой необходимо соблюдать требования безопасности, и гигиены.</u>

Уход за запальной горелкой

- Вычистить сетку запальной горелки

- Вычистить сопло запальной горелки.

- Вычистить металлические части запального электрода и установить электрод в правильное положение

Демонтаж основной горелки

- Демонтировать запальную горелку. Демонтировать держатель запальной горелки.

- Вывинтить прижимной винт на держателе

запальной горелки, вытащить в направлении вниз чувствительный элемент термодатчика.

- Отвинтив накидную гайку, можно вытащить из водонагревателя основную горелку.

Демонтаж сопел основной горелки

- Открутить трубку запальной горелки.

- Открутить 4 винта, прикрепляющих ребристую часть горелки к основанию горелки.

- Ребристую часть горелки достать и выкрутить сопла трубчатым ключом.

Уход за основной горелкой

- Вычистить отверстия выхода газа на пластинах горелки.

- Провести контроль чистоты отверстий сопел, соответствующих данному типу водонагревателя и используемому виду газа.

Уход за целью термодатчика

- Чувствительный элемент термодатчика, находящийся в контакте с пламенем запальной горелки, бывает загрязнен сажей. Необходимо очистить сажу с чувствительного элемента.

- Очистить и подтянуть термодатчик компактной водно-газовой арматуры.

- Очистить соединения в цепи термодатчика откоррозии (на коннекторах и гильзах снять окисленный слой).

Уход за водно-газовой арматурой

- Проконтролировать герметичность соединений подвода газа и основной горелки.

- Очистить сетку (фильтр воды), которая находится на подводе воды в водно-газовую арматуру.

РЕГУЛИРОВКА

Регулировка водонагревателя должна производиться в соответствии с данными, приведенными в настоящей Инструкции по монтажу, эксплуатации и обслуживанию.

КОМПЛЕКТНОСТЬ ПОСТАВКИ

Газовый водонагреватель поставляется укомплектованным и испытанным.

Комплект поставки включает:

- Газовый нагреватель воды
- Инструкция по монтажу, эксплуатации и обслуживанию
- Гарантийный талон

ГАРАНТИЙНЫЕ ОБЯЗАТЕЛЬСТВА

Срок гарантии завода изготовителя - 24 месяца с даты ввода оборудования в эксплуатацию, но не более 25 месяцев соответственно с даты поставки оборудования конечному Потребителю.

При обязательном соблюдении следующих условий:

- Монтаж оборудования производился специалистами организации, имеющей свидетельство о допуске к видам работ в соответствии с приказом № 624 от 30.12.2009 Министерства регионального развития РФ, а также иные разрешительные документы и лицензии на проведение данного вида работ, выданные согласно Законодательству РФ.
- Пусконаладочные работы производились с соблюдением действующих строительных норм и правил (СНиП), государственных стандартов (ГОСТ), местных норм, а также предписаний инструкций по монтажу и эксплуатации Производителя оборудования и соответствующей нормативно-технической документации РФ. А также составлен акт о проведении пусконаладочных работ и/или в наличие соответствующее подтверждение этому в гарантийном талоне.
- После 12 (двенадцати) месяцев с начала эксплуатации оборудования, в течение 1 месяца, должно быть произведено плановое техническое обслуживание оборудования с соответствующей отметкой в гарантийном талоне.
- До монтажа, оборудование должно храниться в теплом сухом помещении.

Претензии на удовлетворение гарантийных обязательств не принимаются в случаях, если:

- Поврежден или отсутствует серийный номер на водонагревателе.
- Внесены конструктивные изменения в оборудование.

- На оборудование устанавливаются детали чужого производства.
- Не соблюдаются правила по монтажу и эксплуатации оборудования.
- Вмешательство в оборудование неуполномоченных лиц и/или организаций.

Неисправность является следствием:

- Неправильной эксплуатации;
- Подключения оборудования к коммуникациям и системам (электроснабжения, водопроводная сеть, газоснабжение, дымоход, и т.д.) не соответствующим ГОСТ, требованиям СНиП и предписаниям инструкций по монтажу и эксплуатации изделия;
- Попадания в изделие посторонних предметов, веществ, жидкостей, животных, насекомых и т.д.; получения механических повреждений в период доставки от точки продажи до места монтажа;
- Возникновения повреждений по причине загрязнения воздуха из-за обильного осаждения пыли, по причине агрессивного воздействия паров, кислородной коррозии, установки оборудования в непригодных для этого помещениях, либо при продолжении использования оборудования после обнаружения дефекта.
- Производитель также не несет ответственности за изменение состояния или режимов работы оборудования в результате ненадлежащего хранения, а также действия обстоятельств непреодолимой силы

Гарантия не распространяется на:

- Случаи, когда быстроизнашивающиеся детали, такие как форсунки горелок, соприкасающиеся с пламенем устройства зажигания и контроля пламени (и другие подобные) выходят из строя вследствие естественного износа;
- Повреждения, возникшие вследствие любого из факторов, таких как- ненадлежащего использования, неправильного монтажа или ввода в эксплуатацию, естественного износа, неправильного или небрежного обращения, использования непригодного вспомогательного оборудования, химических, электрохимических или электрических воздействий, если они имеют место не по вине поставщика, а также вследствие несоблюдения любого из указаний, изложенных в руководствах по монтажу;
- Образование сажи, конденсата, нагара или на электродах розжига и термопаре, окисление контактов. Эксплуатации с жесткой водой

В интересах Вашей безопасности:

- Монтаж, пуск, ремонт и обслуживание должны осуществляться только специалистами, обученными и аттестованными производителем оборудования.
- Для надежной и безопасной работы оборудования рекомендуется установка фильтров на подаче газа и воды, диэлектрической разделительной вставки на магистрали подключения газа. Убедитесь, что оборудование соответствует системе, к которой подключается или в которую должно быть установлено.

Возможные неисправности аппарата и методы их устранения

Возможные неисправности аппарата и методы их устранения приведены в таблице.

Прежде чем приступать к ремонту водонагревателя проверьте уровень заряда батареек и электрические контакты батарейного отсека.

Наименование неисправностей	Вероятная причина	Методы устранения
Аппарат не включается:		
- при открывании горячей воды искровой разряд есть, аппарат не включается	Закрыт запорный кран газа перед аппаратом	Открыть запорный кран газа перед аппаратом
	Слабый напор воды в водопроводной сети	Вызвать водопроводчика
	Слабый напор воды на выходе из аппарата при нормальном на входе.	
	- возможно засорение фильтра на входе В аппарат или фильтра в смесителе крана	Проверить фильтры и, при необходимости, прочистить
	- наличие накипи в теплообменнике при использовании жесткой воды	Удалить накипь из теплообменника
- при открывании горячей воды нет искрового разряда	Ручка регулятора воды (рис. 1) установлена в крайнее левое положение. Давление воды на входе в аппарат недостаточно для срабатывания водяного регулятора	Повернуть ручку регулятора воды в крайнее правое положение
	В батарейном отсеке нет батареек	Вставить батарейки
Слабый искровой разряд	Нарушены контакты в электрической цепи	Проверить контакты электрической цепи
	Батарейки разрядились	Произвести замену батареек
После непродолжительной работы аппарат отключается	Срабатывает датчик тяги, т.к. нет тяги в дымоходе или разрежение в дымоходе ниже 2 Па	Прочистить дымоход
	Наличие зазоров между газоотводящей трубой и присоединительными патрубками газоотводящего устройства и дымохода, а также между отдельными звеньями газоотводящей трубы	герметизировать зазоры термостойкой самоклеющейся лентой или другими термостойкими материалами
	Срабатывает датчик по защите от перегрева воды	Поворотом ручки 5 уменьшить количество газа, поступающего на аппарат
Недостаточный нагрев воды при работе аппарата на максимальный нагрев	Отложение сажи на ребрах теплообменника или накипи в трубе горячей воды теплообменника.	Произвести чистку теплообменника.
	Слабое давление газа в системе (менее 10 мм вод. ст.)	Вызвать службу газового хозяйства

ГАРАНТИЙНЫЙ ТАЛОН

Наименование изделия (модель):	Серийный номер:
Наименование и адрес торговой организации:	Дата продажи:
Печать торговой организации:	Подпись продавца:

Я, покупатель_____с условиями настоящего договора ознакомлен. Товар получен в исправном состоянии, без видимых повреждений, в полной комплектности, проверен в моем присутствии и признан пригодным к эксплуатации, претензий по внешнему виду и комплектности товара не имею. Инструктаж по технике безопасности и правилам эксплуатации данного изделия получен. С условиями договора согласен (-сна), в чем собственноручно расписываюсь:
Подпись потребителя_____

КАРТА ГАРАНТИЙНОГО РЕМОНТА

Вид неисправности			
Замена элементов			
Принят в ремонт (дата, подпись покупателя)	«____» _____20 г подпись.....	«____» _____20 г подпись.....	«____» _____20 г. подпись.....
Выдан из ремонта (дата, подпись покупателя)	«____» _____20 г подпись_____	«____» _____20 г подпись_____	«____» _____20 г. подпись_____
Отрывной талон монтажника	Модель водонагревателя_____ Серийный номер_____ Монтаж произвел (ФИО, № сертификата) _____ Дата установки		